Rz63

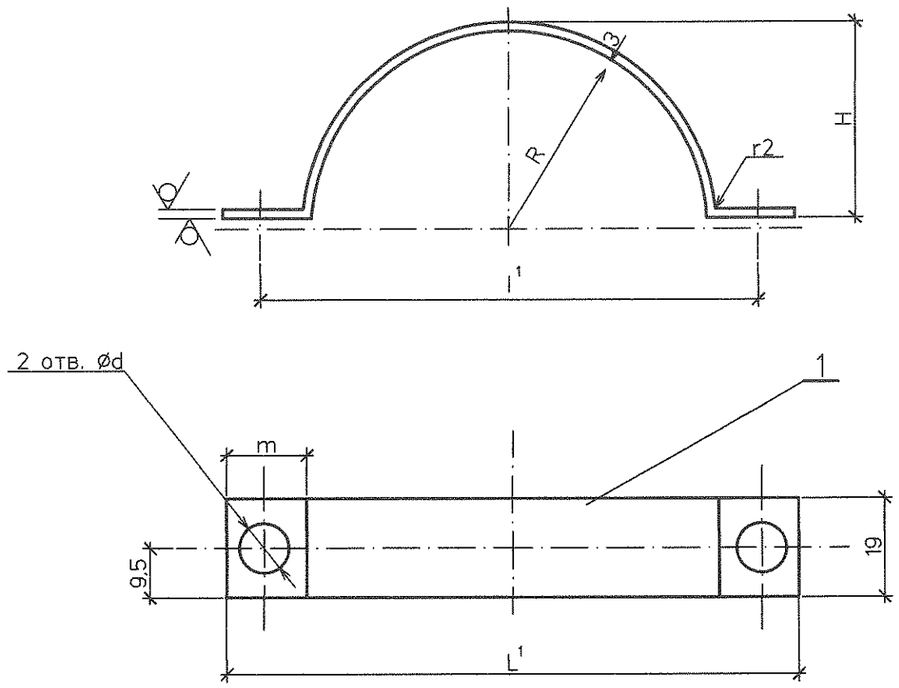

Спецификация деталей

Поз.	Обозначение	Наименование	Кол.	Материал	Масса, кг		Примеч.
					Ед.	Общ.	
1	ГОСТ 19903-74	Полухомут верхний Лист Б-ПН-О-3	2	ст3сп ГОСТ16523-97	0,14	0,28	

Таблица

Размеры в мм

Условн. проход	L	l	m	R	d	H	l^1	L^1	Масса, кг
150	307	287	20	80	9	80	185	205	0,14

Развертка

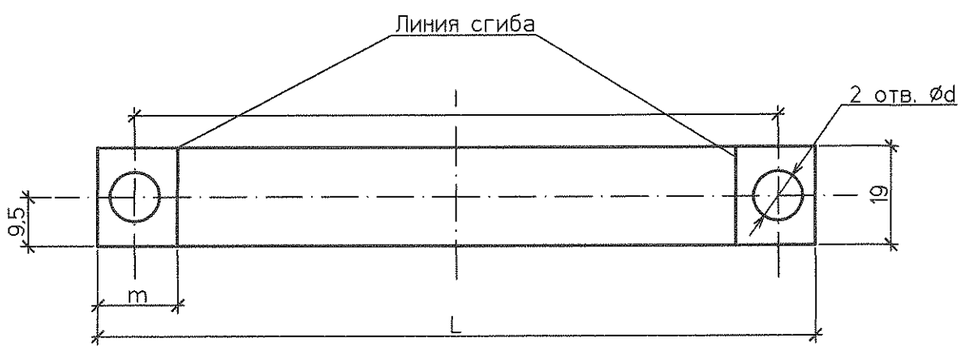

Изм.	Кол.уч.	Лист	№док.	Подп.	Дата
Н. контр.		Михеев			10.05.14
Проверил		Шкитилева			05.05.14
Разработал		Михеев			05.05.14

1350.12.38А-30UHJ-1836-TD.N

Объекты III очереди строительства
ЗАО СГК (ТЭЦ)

Трубопроводы машзала БВД в осях 16-28 в рядах А-В и внутристанционные трубопроводы.

Стадия	Лист	Листов
Р	10	

Кожух для фланцевой арматуры маслопровода. (горизонтальный участок) Полухомут верхний поз. 3.

ОТКРЫТОЕ АКЦИОНЕРНОЕ ОБЩЕСТВО ИНСТИТУТ ТЕПЛОЭЛЕКТРОПРОЕКТ НИЖНИЙ НОВГОРОД

Инв. № подл. 83744 | Подпись и дата | Взам. инв. №

Формат А3

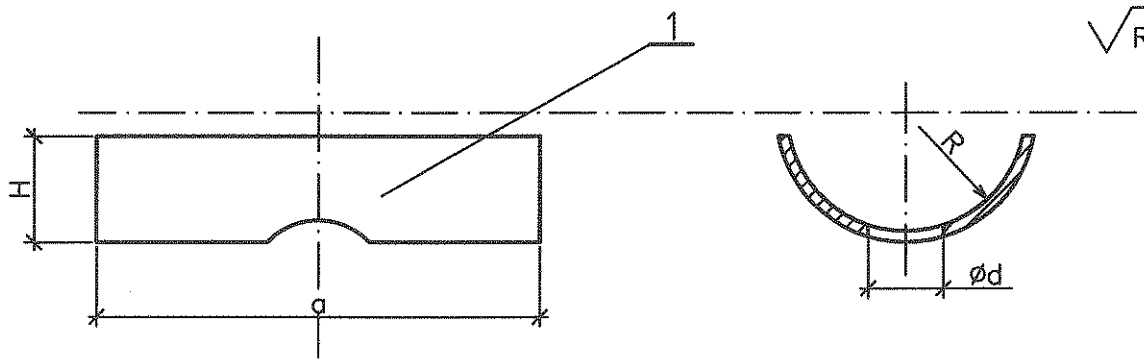

Развертка

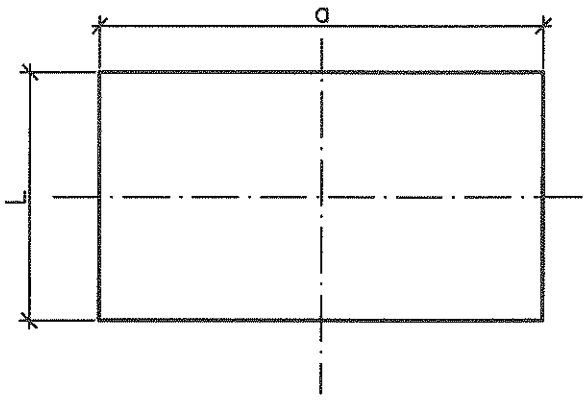

Размеры в мм

Таблица

Условн. проход	a	L	H	R	d
150	706	574	184	189	35

Спецификация деталей

Поз.	Обозначение	Наименование	Кол.	Материал	Масса, кг		Примеч.
					Ед.	Общ.	
1	ГОСТ 19903-74	Обечайка нижняя Лист Б-ПН-О-2	1	ст3сп ГОСТ16523-97	6,4	6,4	

Взам. инв. №

Подпись и дата

Инв. № подл. 83744

Изм.	Кол.уч.	Лист	№док.	Подп.	Дата

1350.12.38А-30UHJ-1836-TD.N

Объекты III очереди строительства
ЗАО СГК (ТЭЦ)

Трубопроводы машзала БВД в осях 16-28 в рядах А-В и внутристанционные трубопроводы

Стадия	Лист	Листов
Р	11	

Н. контр.	Михеев		05.05.14
Проверил	Шкитилева		05.05.14
Разработал	Михеев		05.05.14

Кожух для фланцевой арматуры маслопровода. (горизонтальный участок) Обечайка нижняя поз 1..

ОТКРЫТОЕ АКЦИОНЕРНОЕ ОБЩЕСТВО ИНСТИТУТ ТЕПЛОЭЛЕКТРОПРОЕКТ НИЖНИЙ НОВГОРОД

Rz63(√)

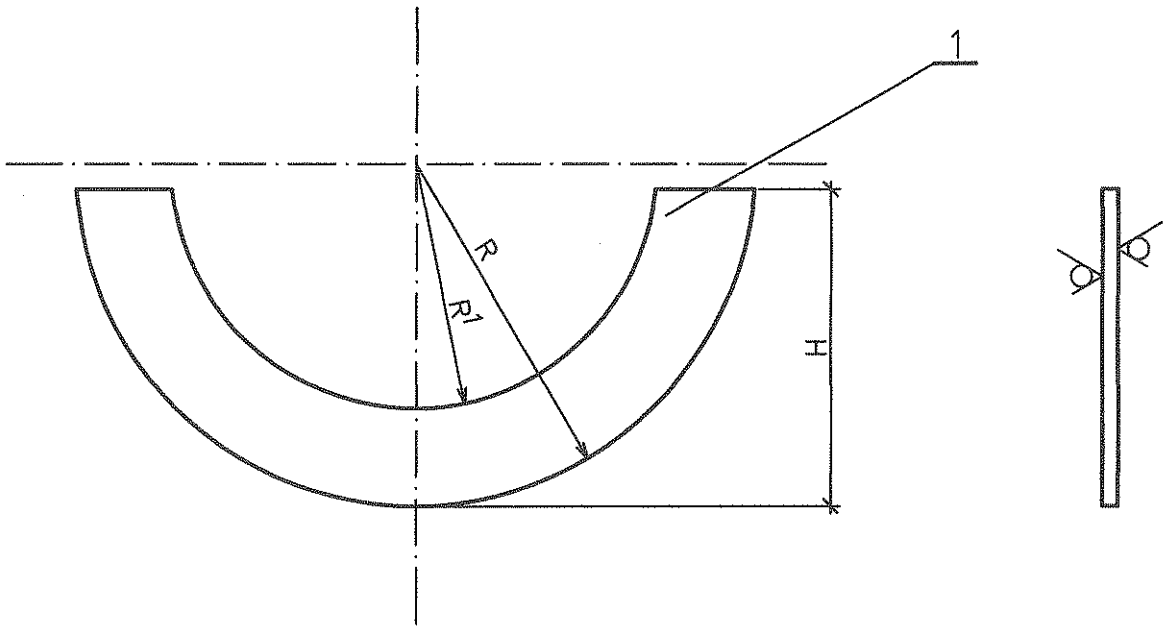

Таблица
Размеры в мм

Условн. проход	R	R^1	H
150	188	83	180

Спецификация деталей

Поз.	Обозначение	Наименование	Кол.	Материал	Масса, кг Ед.	Масса, кг Общ.	Примеч.
1	ГОСТ 19903-74	Стенка нижняя Лист Б-ПН-О-2	2	ст3сп ГОСТ16523-97	1,1	2,2	

Взам. инв. №

Подпись и дата

Инв. № подл. 83744

Изм.	Кол.уч.	Лист	№док.	Подп.	Дата
Н. контр.	Михеев				
Проверил	Шкитилева				
Разработал	Михеев				

1350.12.38А-30UHJ-1836-TD.N

Объекты III очереди строительства
ЗАО СГК (ТЭЦ)

Трубопровод машзала БВД в осях 16-28 в рядах А-В и внутристанционные трубопроводы

Стадия	Лист	Листов
Р	12	

Кожух для фланцевой арматуры маслопровода. (горизонтальный участок) Стенка нижняя поз. 2.

ОТКРЫТОЕ АКЦИОНЕРНОЕ ОБЩЕСТВО ИНСТИТУТ ТЕПЛОЭЛЕКТРОПРОЕКТ НИЖНИЙ НОВГОРОД

Rz63(√)

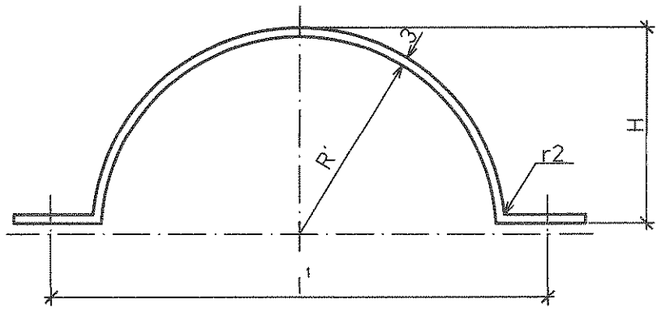

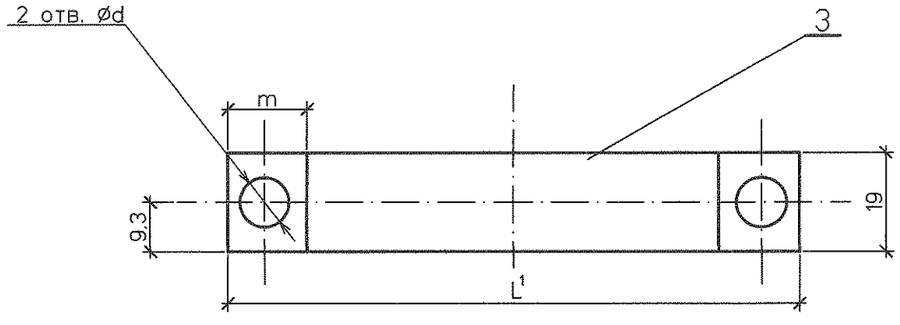

Развертка

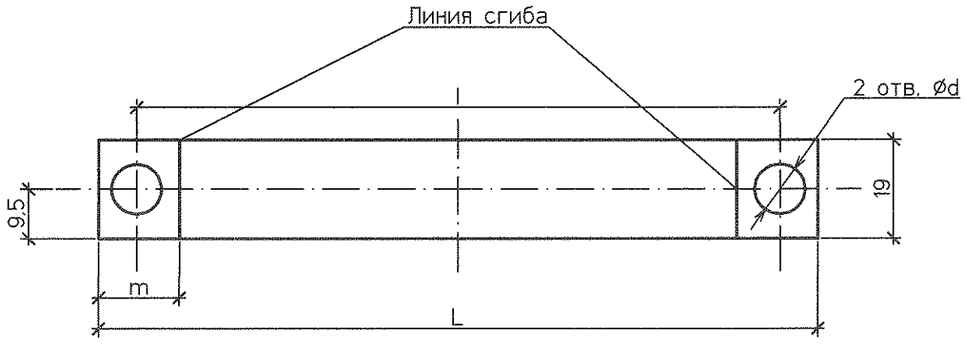

Спецификация деталей

Поз.	Обозначение	Наименование	Кол.	Материал	Масса, кг Ед.	Масса, кг Общ.	Примеч.
1	ГОСТ 19903-74	Полухомут нижний Лист Б-ПН-О-3	2	ст3сп ГОСТ16523-97	0,14	0,28	

Таблица

Размеры в мм

Условн. проход	L	l	m	R	d	H	l^1	L^1
150	307	287	20	80	9	80	185	205

Изм.	Кол.уч.	Лист	№док.	Подп.	Дата	1350.12.38А-30UHJ-1836-TD.N			
						Объекты III очереди строительства ЗАО СГК (ТЭЦ)			
						Трубопроводы машзала БВД в осях 16-28 в рядах А-В и внутристанционные трубопроводы	Стадия: Р	Лист: 13	Листов:
Н. контр.		Михеев			05.05.14	Кожух для фланцевой арматуры маслопровода. (горизонтальный участок) Полухомут нижний поз. 3.	ОТКРЫТОЕ АКЦИОНЕРНОЕ ОБЩЕСТВО ИНСТИТУТ ТЕПЛОЭЛЕКТРОПРОЕКТ НИЖНИЙ НОВГОРОД		
Проверил		Шкитилева			05.05.14				
Разработал		Михеев			05.05.14				

Взам. инв. № | Подпись и дата | Инв. № подл. 83744

Rz63(√)

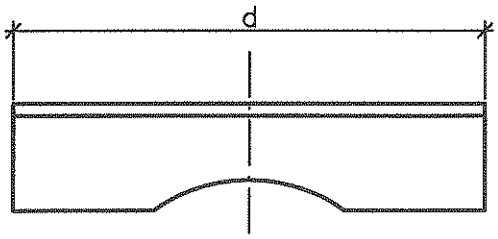

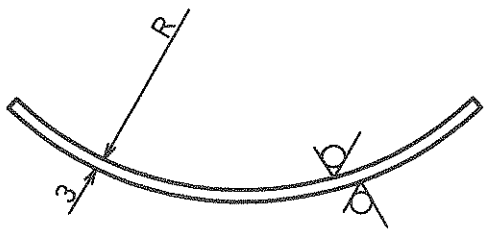

Развертка

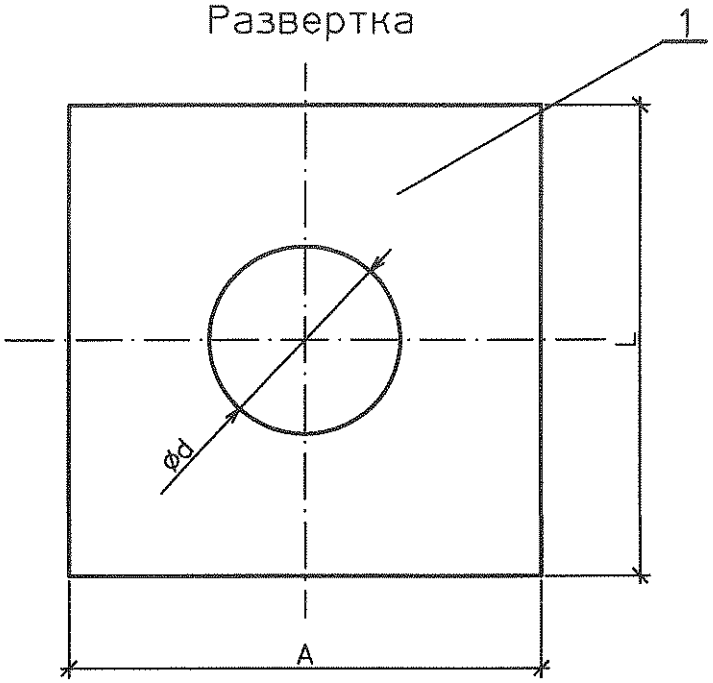

Таблица

Размеры в мм

Условн. проход	A	L	R	d
150	110	110	190	35

Спецификация деталей

Поз.	Обозначение	Наименование	Кол.	Материал	Масса, кг Ед.	Масса, кг Общ.	Примеч.
1	ГОСТ 19903-74	Накладка Лист Б-ПН-О-3	1	ст3сп ГОСТ16523-97	0,29	0,29	

Взам. инв. №

Подпись и дата

Инв. № подл. 83744

Изм.	Кол.уч.	Лист	№док.	Подп.	Дата

1350.12.38А-30UHJ-1836-TD.N

Объекты III очереди строительства
ЗАО СГК (ТЭЦ)

Трубопровод машзала БВД в осях 16-28 в рядах А-В и внутристанционные трубопроводы

Стадия	Лист	Листов
Р	14	

Н. контр.	Михеев		14.08.14
Проверил	Шкитилева		15.08.14
Разработал	Михеев		15.08.14

Кожух для фланцевой арматуры маслопровода. (горизонтальный участок) Накладка поз. 4.

ОТКРЫТОЕ АКЦИОНЕРНОЕ ОБЩЕСТВО ИНСТИТУТ ТЕПЛОЭЛЕКТРОПРОЕКТ НИЖНИЙ НОВГОРОД

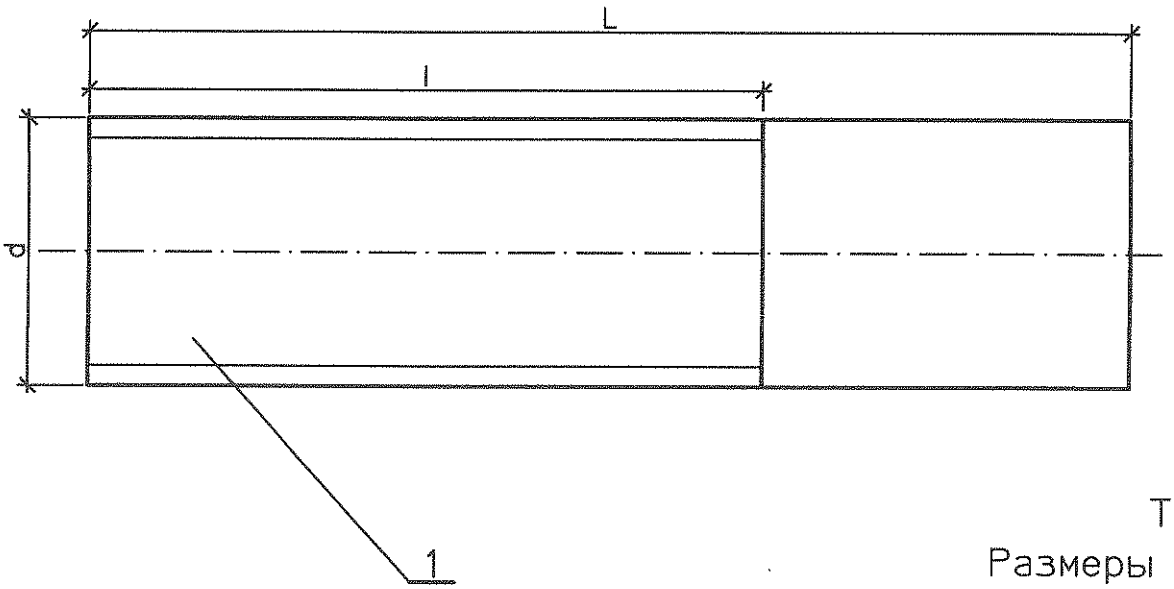

Таблица

Размеры в мм

Условн. проход	L	l	d
150	120	30	g1"

Спецификация деталей

Поз.	Обозначение	Наименование	Кол.	Материал	Масса, кг Ед.	Масса, кг Общ.	Примеч.
1	ГОСТ 3262-75	Труба 25х3,2 L=120	1	20 ГОСТ1050-88	0,29	0,29	

Взам. инв. №

Подпись и дата

Инв. № подл. 83744

Изм.	Кол.уч.	Лист	№док.	Подп.	Дата
Н. контр.		Михеев			17.08.14
Проверил		Шкитилева			05.05.14
Разработал		Михеев			05.05.14

1350.12.38А-30UHJ-1836-TD.N

Объекты III очереди строительства ЗАО СГК (ТЭЦ)

Трубопроводы машзала БВД в осях 16-28 в рядах А-В и внутристанционные трубопроводы

Стадия	Лист	Листов
Р	15	

Кожух для фланцевой арматуры маслопровода. (горизонтальный участок) Штуцер поз. 5.

ОТКРЫТОЕ АКЦИОНЕРНОЕ ОБЩЕСТВО ИНСТИТУТ ТЕПЛОЭЛЕКТРОПРОЕКТ НИЖНИЙ НОВГОРОД